KARYER ISI TRANSFER SANAYİ VE TİCARET A.Ş.
Topçular Mah. Tikveşli Yolu No: 8 34140
Topçular-Eyüp/İSTANBUL
Phone: +90 (212) 567 55 09 - Fax: +90 (212) 576 23 45
E-Mail: info@karyergroup.com

Дата 19/8/2019
Клиент
Ссылка
Предложение

ИСПАРИТЕЛЬ EA-330AE8-C01 C12

Capacity	**6,10** kW	Температура испарения	Середина	**-25,0** °C
Sensible ratio	**0,95**	Температура конденсации	Середина	**45,0** °C
Расход воздуха	**3800,00** m³/h	Жидкость		**R404A**
Скорость воздуха	**2,02** m/s	Перегрев		**0,0** K
Высота над уровнем моря	**0** m	Переохлаждение		**0,0** K
Температура воздуха на входе	**-18,0** °C			
Относительная влажность на входе	**75,0** %			
Температура воздуха на выходе	**-22,0** °C			
Относительная влажность на выходе	**96,3** %			
Дальнобойность воздушной струи	**7,1** m	Air throw with streamer (Optional)		**12,1** m
Кол-во добываемой воды	**0,4** kg/h	Frost Thickness		**0,00** mm
		ESP		**0,0** Pa

Кол-во вентиляторов	**3 (230V/1Ph/50Hz)**	**Эксплуатационные данные на к**		**Данные мотора на каждый вент**	
Диаметр вентилятора	**300** mm	Эксплуатацион	**-**	Эксплуатацион	**-**
Диапазон температур	**-40 до 60°C**	Частота враще	**1352** rpm	Частота враще	**1380** rpm
Мощность звука	**69** dB(A)	Мощность	**66** W	Мощность	**62** W
Lpa at 10 m	**38** dB(A)	Ток	**0,29** A	Ток	**0,28** A

ErP	**Нет**	Класс эффективности использования	**B**
Класс защиты	**IP44**		

ТЭНы

Общая мощность ТЭНов батареи	**4,2** kW
Общая мощность ТЭНов поддона	**2,8** kW
Общая мощность ТЭНов	**7** kW

Строительство

Корпус	**Окрашенный оцинкованный лист RA6**	Поверхность	**27,5** m²
Сухой вес	**56,00** kg	Внутренний объем	**10,4** l
(*)Макс. рабочее давление	**25** bar	Шаг ребра	**8** mm
Длина	**1607** mm	Материал оребрения	**Алюминий**
Ширина	**567** mm	Материал труб	**Медь**
Высота	**445** mm	Материал коллекторов	**Медь**
Вес брутто	**90,00** kg	Подсоединения распределителя	**1 x Ø12,7**
Объем груза	**0,59** m³	Выходной коллектор	**1 x Ø28**
		Расположение соединений	**Одна сторона**
		Классификация PED	**Art 4.3**
		Цена за единицу товара	**1187,00** € (EUR)

Ambient temperature 55ºC or higher calculations with R410A refrigerant, please contact Karyer for max. working pressure.

Вспомогательное оборудование	
Общая Цена нетто	**1187** € (EUR)

Before the order, Karyer has the right to review the selection.

A	**1607** mm
B	**567** mm
C	**445** mm
F	**395** mm
E1	**450,5** mm
E2	**434** mm
E	**1335** mm

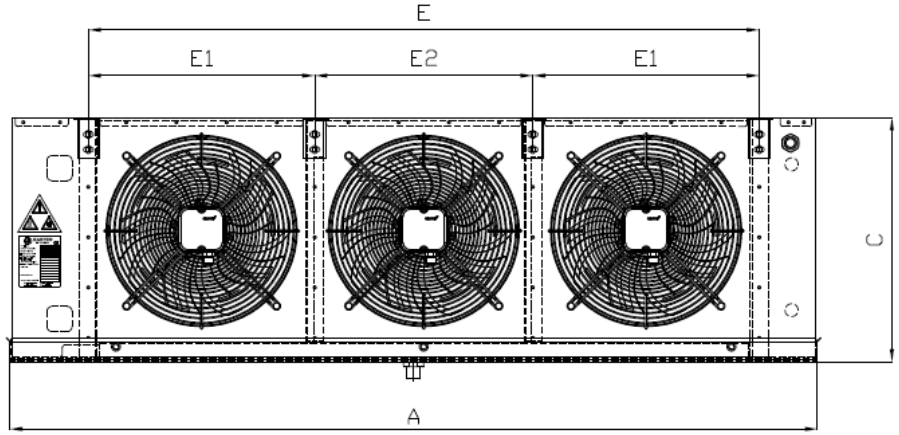

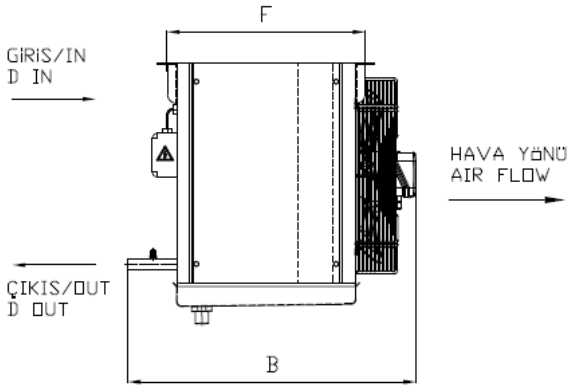

KARYER ISI TRANSFER SANAYİ VE TİCARET A.Ş.
Topçular Mah. Tikveşli Yolu No: 8 34140
Topçular-Eyüp/İSTANBUL
Phone: +90 (212) 567 55 09 - Fax: +90 (212) 576 23 45
E-Mail: info@karyergroup.com